Vejledning til brug

HOME DELUXE
WIR MACHEN DEIN ZUHAUSE

Spisebordsstol med armlæn ALUNA

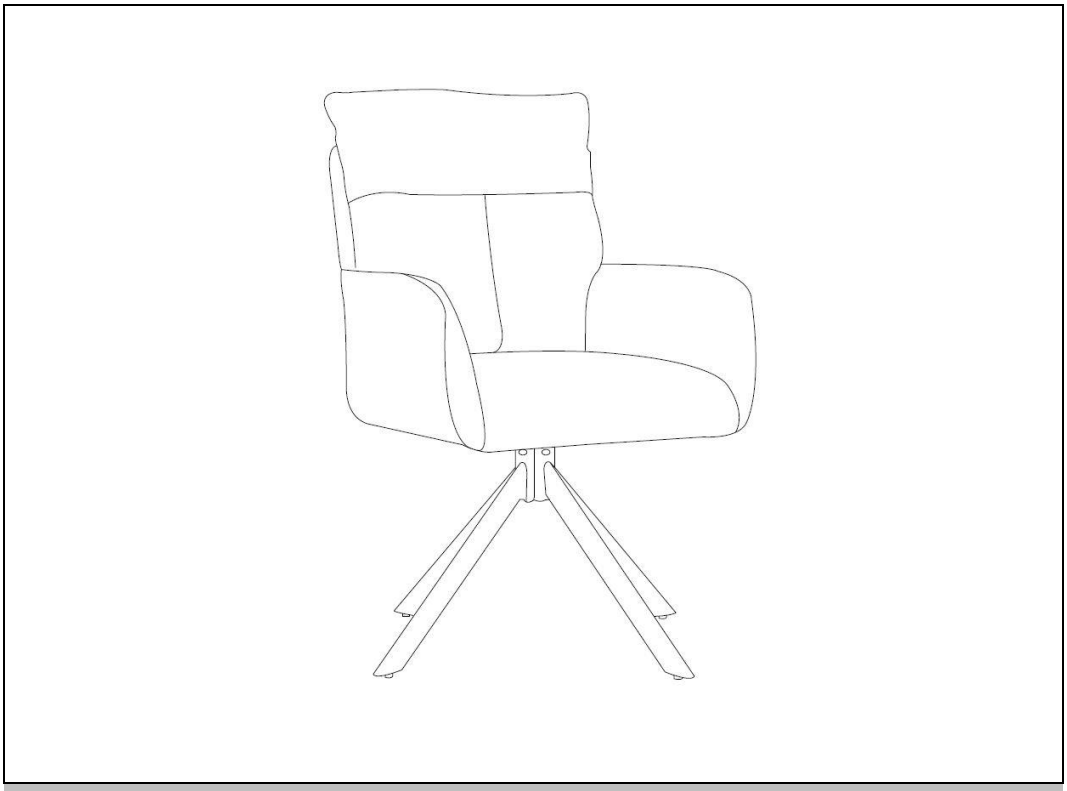

Original brugsanvisning

Designet i Tyskland

VIGTIGT:
GEM DEN TIL SENERE BRUG.
LÆS OMHYGGELIGT!

Indholdsfortegnelse

1. Generel information ... 3
1.1. Produktoversigt ... 3
1.2. Generel information ... 3
1.3. Oplysninger om garanti ... 3
2. Oplysninger om brugsanvisningen ... 4
2.1. Tilgængelighed af brugsanvisningen ... 4
2.2. Information om oversættelse ... 4
2.3. Målgrupper for brugsanvisningen ... 4
2.4. Forklaring af symboler ... 4
2.5. Generelle oplysninger om brugsanvisningen ... 4
2.6. Tilsigtet brug ... 5
2.7. Generelle sikkerhedsanvisninger ... 5
3. Produktets egenskaber ... 6
3.1. Tekniske specifikationer ... 6
4. Leveringsomfang ... 7
5. Installation ... 8
5.1. Sikkerhedsinstruktioner ... 8
6. Sådan bruger du den ... 10
6.1. Sikkerhedsinstruktioner ... 10
6.2. Første ibrugtagning ... 10
6.3. Betjening ... 10
6.4. Opbevaringssted ... 11
7. Fejlfinding ... 11
8. Vedligeholdelse og pleje ... 11
9. Bortskaffelse ... 11

Kære kunde,

Tak, fordi du har valgt et produkt fra **Home Deluxe GmbH**. Vi håber, at du får glæde af din nye ALUNA-spisestol med armlæn.

Brugsanvisningen hjælper dig med at opstille, betjene og vedligeholde produktet. Brugsanvisningen og sikkerhedsanvisningerne skal læses omhyggeligt og i deres helhed. Overhold disse instruktioner for at undgå fare.

1. Generel information

1.1. Oversigt over produktet

Model:
Spisebordsstol med armlæn ALUNA| Vare-ID: 27568| Variant-ID: 71752
Spisestuestol med armlæn ALUNA chenille grøn - Pakke 1 af 1
Vare-ID: 26483| Variant-ID: 62822
Spisestuestol med armlæn ALUNA chenille beige - Pakke 1 af 1
Vare-ID: 26484| Varianter ID: 62823

1.2. Generel information

For at opfylde vores krav forbedrer vi konstant kvaliteten, forenkler betjeningen eller tilpasser produkterne til kundernes krav. På grund af disse ændringer kan den aktuelle version af brugsanvisningen findes på vores hjemmeside.

Begrebet "produkt" bruges i brugsanvisningen om "ALUNA spisebordsstol med armlæn".

1.3. Garanti

Det lovbestemte ansvar for mangler og garantirettigheder gælder fra købsdatoen.
Home Deluxe GmbH påtager sig intet ansvar for skader, der skyldes manglende overholdelse af brugsanvisningen. Reklamationer som følge af forkert brug er udelukket fra garantien. I tilfælde af fejl på produktet bedes du kontakte vores kundeservice skriftligt ved hjælp af kontaktformularen på vores hjemmeside med angivelse af produktnavn, serienummer og et foto af typeskiltet:

Home Deluxe GmbH
Schanzeweg 2
32312 Lübbecke
Lübbecke, Tyskland
Tlf: +49 (0)5743 6181-0
www.home-deluxe-gmbh.de

Hvis du har yderligere spørgsmål, bedes du kontakte vores kundeserviceteam ved hjælp af kontaktformularen.

2. Oplysninger om brugsanvisningen

2.1. Tilgængelighed af brugsanvisningen

Brugsanvisningen er en del af produktet og skal opbevares komplet og i umiddelbar nærhed af produktet.

2.2. Oplysninger om oversættelsen

Den oprindelige brugsanvisning er skrevet på tysk. Ethvert andet tilgængeligt sprog er en oversættelse af den tyske version.

2.3. Målgrupper for brugsanvisningen

Brugsanvisningen skal læses og overholdes af alle personer, der er involveret i en af følgende aktiviteter eller anvendelser:

- Udpakning
- Montering / installation
- Ibrugtagning / betjening
- Vedligeholdelse / test / pleje
- Fejlfinding / reparation
- Bortskaffelse

2.4. Forklaring af symboler

Symbol	Forklaring af symbol
	**ADVARSEL** Dette symbol angiver mulige farer, der kan resultere i dødelig eller alvorlig personskade. Før du udfører det tilsvarende installations- eller anvendelsestrin, skal du læse den tilsvarende bemærkning.
	**INFO** Symbolet giver vigtige oplysninger og angiver materielle skader. Overhold disse, før du udfører det tilsvarende installations- eller anvendelsestrin, for at forstå problemer og undgå skader.
	**Læs brugsanvisningen** Dette symbol angiver, at brugsanvisningen skal læses omhyggeligt før montering/installation og/eller betjening af apparatet.

2.5. Generelle oplysninger om brugsanvisningen

Brugsanvisningen gælder for ALUNA-spisestolen med armlæn. Den indeholder vigtige oplysninger om montering, installation, betjening, vedligeholdelse og rengøring. Brugsanvisningen, især sikkerhedsanvisningerne, skal læses omhyggeligt, før produktet tages i brug; opbevar brugsanvisningen på et sikkert sted. Brug kun produktet som beskrevet i denne brugsanvisning for at forhindre utilsigtet personskade eller skade. Hvis du giver produktet videre til en tredjepart, skal denne brugsanvisning også overdrages.

2.6. Tilsigtet brug

Produktet er af høj kvalitet, holdbart og udelukkende beregnet eller egnet til privat brug i et rimeligt og sædvanligt omfang. Desuden er vores produkt **ikke** beregnet til kommerciel brug .
Produktet er beregnet som siddemøbel til stuen og spisestuen.
Brug kun produktet som beskrevet i denne brugsanvisning. Enhver anden brug betragtes som ukorrekt og kan resultere i materielle skader eller personskader. Producenten påtager sig intet ansvar for skader, der er forårsaget af ukorrekt eller forkert brug.

2.7. Generelle sikkerhedsanvisninger

Generelle advarsler om fare



- Sørg for, at alle dele er ubeskadigede. Beskadigede dele udgør en risiko for personskade og kan påvirke sikkerhed og funktion.
- Placer kun produktet på en sikker, plan og fast overflade.
- Foretag ikke ændringer på produktet.
- Kontrollér fastgørelsen med jævne mellemrum.

Fare for børn



- Hold børn væk fra emballagematerialer. Der er risiko for kvælning!
- Leveringsomfanget indeholder små dele, der kan sluges eller forårsage alvorlige skader.
- **Fare for at vælte!** Produktet er ikke legetøj, klatrevæg eller sportsudstyr til børn. Produktet kan vælte, når det belastes på den ene side, hvilket kan resultere i dødsfald.
- Børn kan komme til skade, når de leger med produktet eller trækker sig op på det.
- Sæt ikke produktet op direkte eller i umiddelbar nærhed af et legeområde.
- Forklar børnene, hvordan de skal bruge produktet korrekt, og lad dem aldrig være uden opsyn, mens de leger.
- Sørg for, at små børn ikke putter små dele i munden.

Risiko for personskade
Forkert håndtering af produktet kan føre til skader.



- Kontrollér produktet for synlige skader før hver brug.
- Der må ikke foretages designændringer på produktet. Enhver ændring skal godkendes skriftligt af producenten og udføres i overensstemmelse med instruktionerne.
- Hvis produktet er beskadiget, må det ikke længere bruges.

Risiko for beskadigelse



- Forkert håndtering af produktet kan føre til skader.
- Åbn ikke emballagen med skarpe genstande (f.eks. knive, sakse eller lignende), da det kan beskadige produktet. Vær forsigtig, når du åbner.
- Brug ikke produktet i nærheden af varmekilder eller åben ild.

3. Produktets egenskaber

3.1. Tekniske specifikationer

ALUNA	
Mål (H x B x D)	91 x 66 x 72,5 cm
Materiale til sæde	100 % polyester
Materiale til ramme	metal
Antal fødder	4
Sædets dybde	45 cm
Sædehøjde	45 / 55 cm
Farve	Grøn, beige
Belastningskapacitet	maks. 120 kg
Vægt pr. stol	9,9 kg

4. Leveringsomfang

Kontrollér emballagen for ydre skader ved levering. Desuden skal du straks efter udpakningen kontrollere, at leveringsomfanget er komplet, og at produktet og alle komponenter er i perfekt stand. Monter kun produktet, hvis leveringsomfanget er komplet og ubeskadiget.

Komponenter/dele

Nr.	Beskrivelse	Antal	Billeder
A	Sæde	1	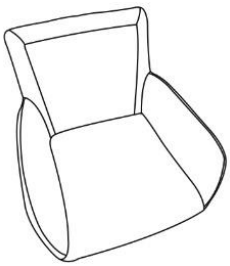
B	Hynde	1	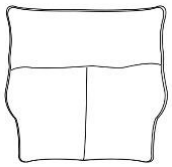
C	Ramme	1	
D	Bund	4	
101	Skrue M6 x 20	4	
102	Skrue M6 x 12	8	
103	Unbrakonøgle	1	

5. Montering

- Læs følgende instruktioner omhyggeligt.

5.1. Sikkerhedsinstruktioner

Alle sundheds- og sikkerhedsoplysninger skal læses.

Risiko for personskade
Forkert håndtering under monteringen kan føre til skader.

- Sørg for, at pakken åbnes i toppen. Vær meget forsigtig, når du åbner pakken, da der er skrøbelige dele i pakken.
- Placer kun produktet på en sikker, plan og fast overflade.
- Brug det medfølgende monteringsmateriale.
- Betjeningsfejl, monteringsfejl eller skader forårsaget af montering er udelukket fra garantien.
- **Vi vil gerne gøre opmærksom på, at Home Deluxe GmbH ikke påtager sig nogen omkostninger til installation eller teknisk service - som f.eks. elektrikeromkostninger eller lignende specialistomkostninger.**

Illustration	Trin i monteringen
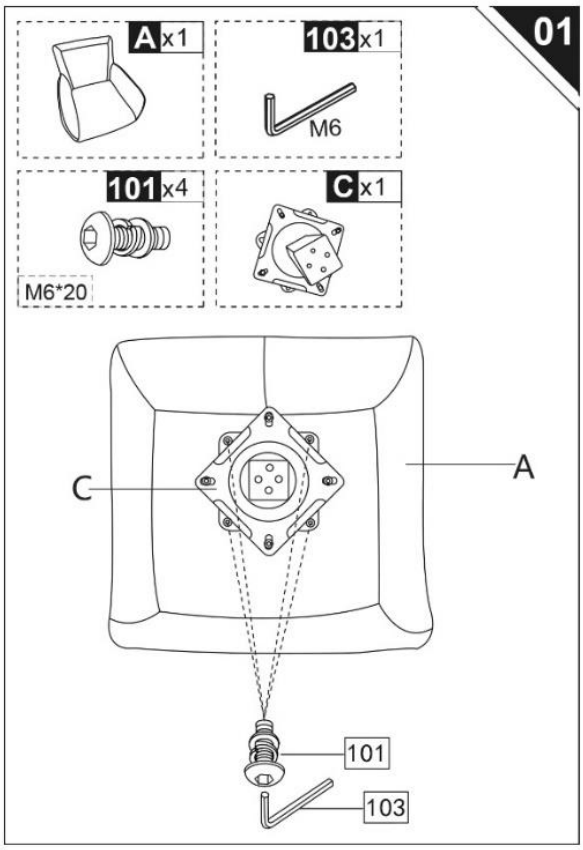	**Trin 1:** - Monter rammen (**C**) på sædet (**A**) ved hjælp af skruerne (**101**).

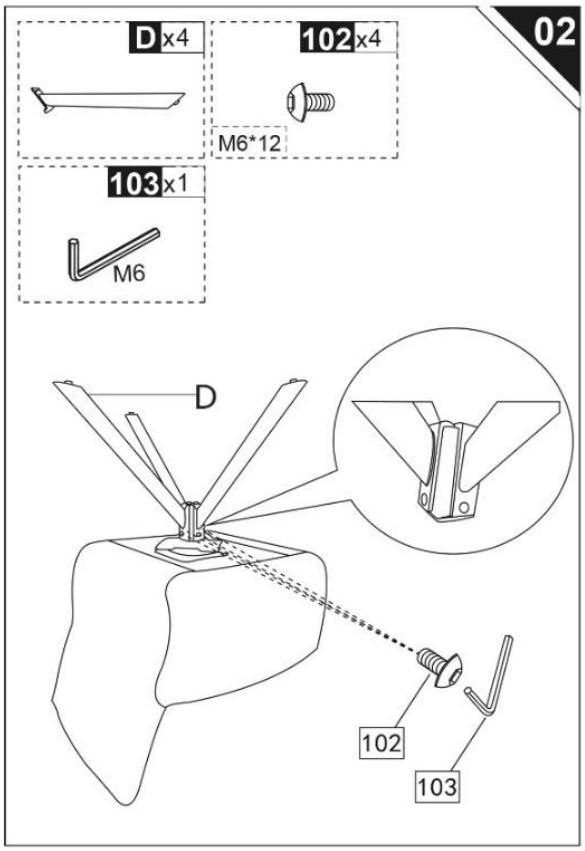

Trin 2:

- Skru fødderne (**D)** fast på stolen ved hjælp af skruerne (**A).**

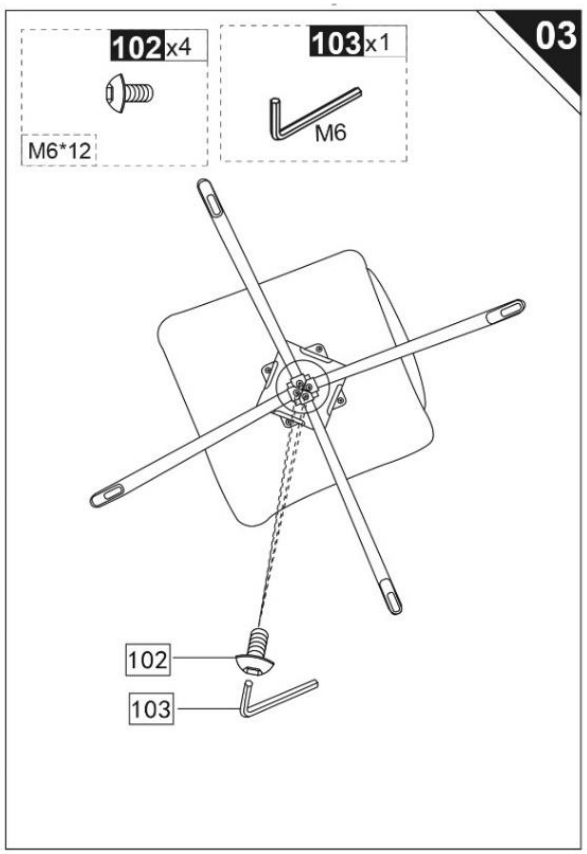

Trin 3:

- Fastgør stellet med skruerne (**102)**.

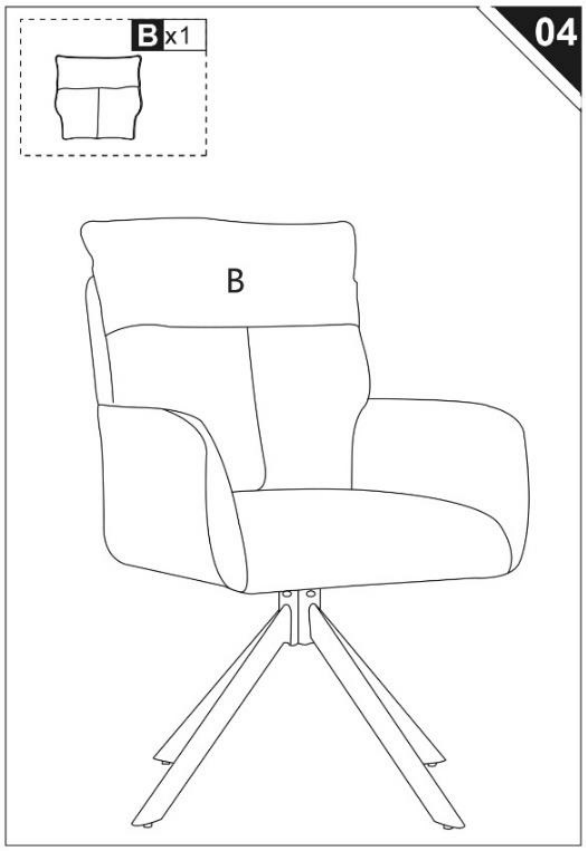

Trin 4:

- Indsæt hynden (**B).**

6. Anvendelse

6.1. Sikkerhedsanvisninger

Følgende sundheds- og sikkerhedsoplysninger skal læses omhyggeligt.

Risiko for personskade
Forkert håndtering under brug kan føre til kvæstelser.

- Brug ikke et beskadiget produkt.
- Foretag ikke ændringer på produktet.
- Produktet er ikke legetøj, klatrevæg eller sportsudstyr til børn. Børn må ikke lege med produktet.
- Brug ikke produktet som klatrehjælpemiddel.
- Kontrollér fastgørelsen med jævne mellemrum.

6.2. Første ibrugtagning

Kontrollér produktet for skader, før det tages i brug første gang. Produktet må kun bruges, hvis det er ubeskadiget.

6.3. Betjening

Før du bruger produktet, skal du kontrollere

- den korrekte tilstand.

6.4. Opbevaringssted

- Opbevar produktet på et tørt, godt ventileret sted, der så vidt muligt er beskyttet mod vejrliget.

7. Fejlfinding

Hvis følgende fejl opstår under drift, skal du kontrollere følgende fejlårsager ved hjælp af følgende tabel. Hvis fejlen ikke kan afhjælpes ved hjælp af de anførte foranstaltninger, skal produktet tages ud af drift.

Fejl	Mulig årsag	Løsning
Produktet vakler eller vibrerer	- Produktet står på en ujævn overflade - Fastgørelsesskruerne har løsnet sig - Produktet er under for stor belastning	- Placer produktet på en plan overflade - Spænd fastgørelsesskruerne - Overhold belastningsgrænserne

Hvis der opstår et andet problem med produktet, bedes du kontakte os.

8. Vedligeholdelse og pleje

Rengør overfladerne med en fugtig klud og et mildt rengøringsmiddel. Brug ikke aggressive rengøringsmidler eller højtryksrensere til rengøring. Overhold også rengøringsmiddelproducentens anvisninger.

9. Bortskaffelse

- Bortskaf produktet og alle komponenter i overensstemmelse med lokale og landespecifikke regler for at forhindre skader på miljøet.
- Vores emballage er fremstillet af miljøvenlige materialer. De kan genbruges og fungerer dermed som værdifulde råmaterialer. Bortskaf emballagematerialet (pap, snavset emballage osv.) separat og korrekt i overensstemmelse med de gældende nationale bestemmelser.
- Kontakt producenten, hvis du er i tvivl om bortskaffelse.
- Du kan også få oplysninger om korrekt bortskaffelse fra lokale affaldscentre.

Home Deluxe GmbH
Schanzeweg 2
32312 Lübbecke
Lübbecke, Tyskland
Tlf: +49 (0)5743 6181-0
www.home-deluxe-gmbh.de

GA-317-00-ALUNA
2025/02